C13305
第一版
2017 年 8 月

B250M-D5H/SMB

用 户 手 册

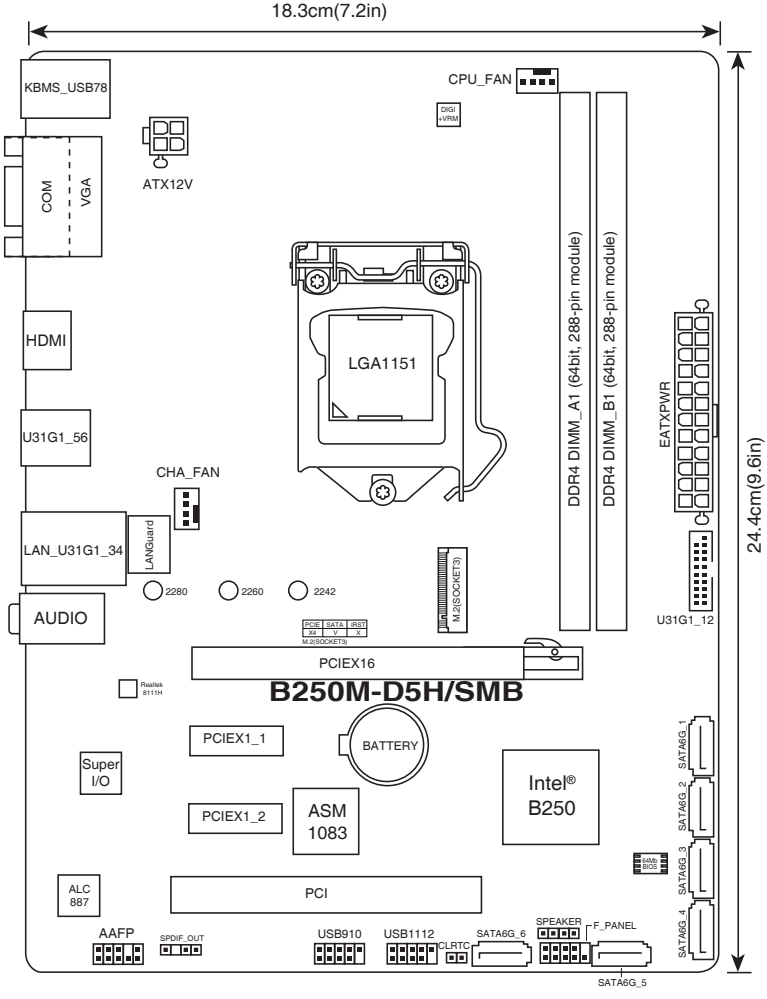

包装内容物

主板	B250M-D5H/SMB 主板
配件	1 x I/O 挡板；1 x Serial ATA 6.0Gb/s 数据线；1 x M.2 塑胶固定零件
相关文件	用户手册

主板规格概要

中央处理器	支持 LGA1151 插槽 Intel® 第七代/第六代 Core™ i7/Core™ i5/Core™ i3/Pentium®/Celeron® 处理器 支持 14nm 处理器 支持 Intel® Turbo Boost 2.0 技术* * 对该技术支持依照处理器的类型而不同。
芯片组	Intel® B250 芯片
内存	2 x 内存插槽，可支持至 32GB DDR4 2400*/2133** MHz unbuffered、non-ECC 内存条 支持双通道内存架构 支持 Intel® Extreme Memory Profile（XMP）技术 * 由于 Intel® 芯片组限制，仅第七代 Intel® 处理器支持 DDR4 2400MHz 内存频率。更高频率的内存条都将以 DDR4 2400 的传输速度运行。 **由于 Intel® 芯片组限制，仅第六代 Intel® 处理器支持 DDR4 2133MHz 内存频率。更高频率的内存条都将以 DDR4 2133 的传输速度运行。
扩展槽	1 x PCI Express 3.0/2.0 x16 扩展插槽（x16 模式运行） 2 x PCI Express 3.0/2.0 x1 扩展插槽 1 x PCI 扩展插槽
显示	集成显示处理器—Intel® HD Graphics 技术 支持多 VGA 输出：HDMI/D-Sub 接口 支持 HDMI 输出，分辨率可达 4096 x 2160@24Hz/2560 x 1600@60Hz 支持 D-Sub 输出，分辨率可达 1920 x 1200 @ 60Hz 共享显存可支持至 1024MB 支持 Intel® InTru™ 3D、Quick Sync Video、Clear Video HD Technology、Insider™
存储	Intel® B250 芯片： - 1 x M.2 Socket 3 插槽，支持 M Key 的 2242/2260/2280 型存储设备（SATA 模式与 PCIE x4 模式）* - 6 x SATA 6.0Gb/s 接口（灰色） * 当安装 SATA 模式的 M.2 设备时，SATA_1 接口不可用。
网络	Realtek® 8111H 千兆网络，支持 LANGuard
音频	Realtek® ALC887 高保真 8 声道音频编解码芯片
内置 I/O 设备接口	1 x USB 3.1 Gen 1 扩展套件连接插座，可扩展 2 组 USB 3.1 Gen 1 接口（19-pin） 2 x USB 2.0/1.1 扩展套件连接插座，可扩展 4 组 USB 2.0 接口 1 x M.2 Socket 3（支持 M Key 2242/2260/2280 型存储设备） 6 x SATA 6.0 Gb/s 插座（灰色） 1 x 中央处理器风扇插座（仅 PWM 模式） 1 x 4-pin 机箱风扇插座，支持 3-pin DC 模式与 4-pin PWM 模式控制 1 x 前面板音频连接排针（AAFP） 1 x 内部扬声器连接排针 1 x 系统控制面板连接排针 1 x CMOS 配置数据清除接头（2-pin） 1 x S/PDIF 输出连接排针 1 x 24-pin EATX 电源插座 1 x 4-pin ATX 12V 电源插座

后侧面板接口

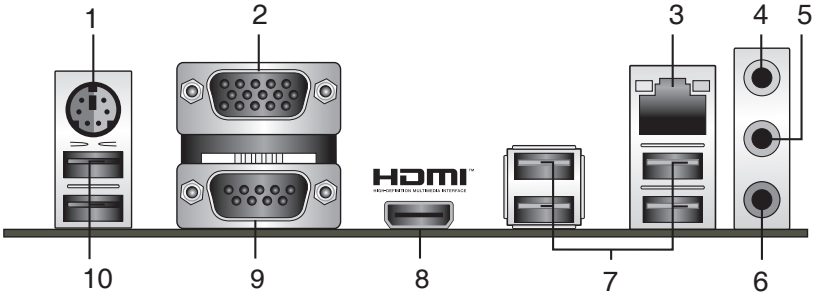

1. PS/2 键盘/鼠标两用接口
2. VGA 接口
3. RJ-45 网络接口
4. 音频输入接口（浅蓝色）
5. 音频输出接口（草绿色）
6. 麦克风接口（粉红色）
7. USB 3.1 Gen 1 设备接口
8. HDMI 接口
9. 串口（COM）
10. USB 2.0/1.1 设备接口

安装中央处理器

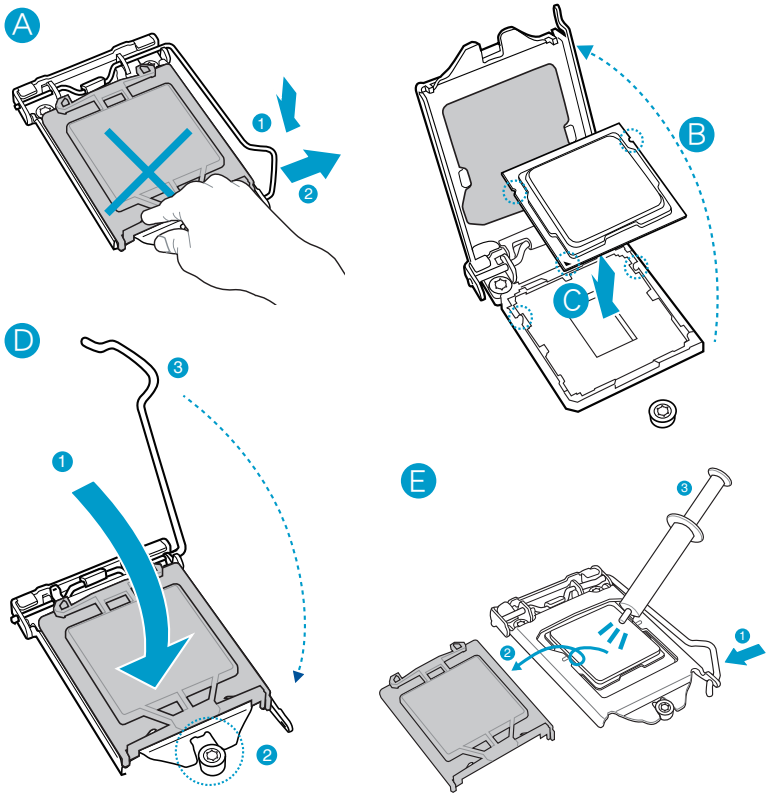

安装内存

内存建议设置

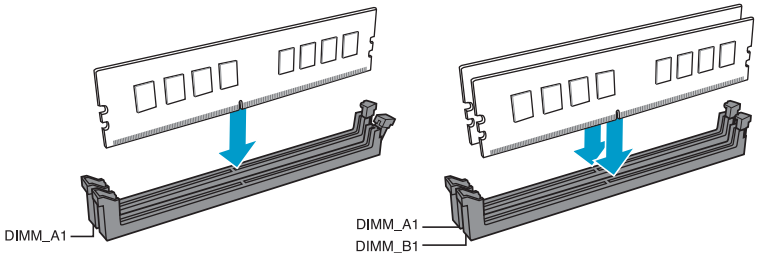

安装内存条

1

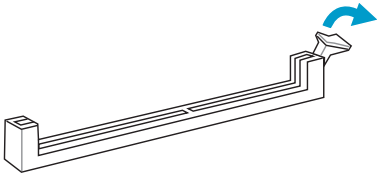

2

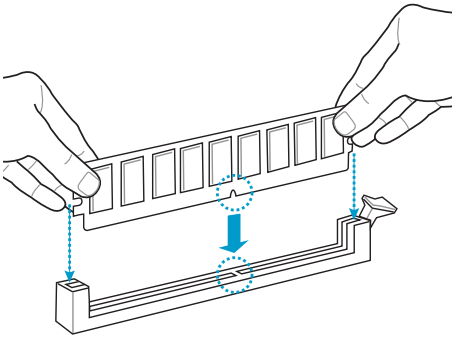

取出内存条

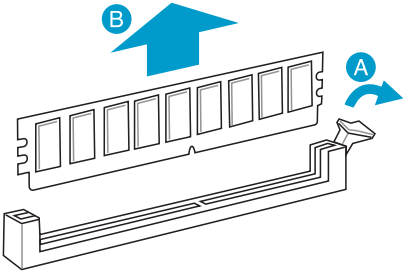

安全性须知

电气方面的安全性

- 为避免可能的电击造成严重损害，在搬动电脑主机之前，请先将电脑电源线暂时从电源插槽中拔掉。
- 当您要加入硬件设备到系统中或者要移除系统中的硬件设备时，请务必先连接该设备的数据线，然后再连接电源线。可能的话，在安装硬件设备之前先拔掉电脑的电源线。
- 当您要从主板连接或拔除任何的数据线之前，请确定所有的电源线已事先拔掉。
- 在使用扩展卡或适配卡之前，我们建议您可以先寻求专业人士的协助。这些设备有可能会干扰接地的回路。
- 请确定电源的电压设置已调整到本国/本区域所使用的电压标准值。若您不确定您所属区域的供应电压值为何，那么请就近询问当地的电力公司人员。
- 如果电源已损坏，请不要尝试自行修复。请将之交给专业技术服务人员或经销商来处理。

操作方面的安全性

- 在您安装主板以及加入硬件设备之前，请务必详加阅读本手册所提供的相关信息。
- 在使用产品之前，请确定所有的数据线、电源线都已正确地连接好。若您发现有任何重大的瑕疵，请尽快联络您的经销商。
- 为避免发生电气短路情形，请务必将所有没用到的螺丝、回形针及其他零件收好，不要遗留在主板上或电脑主机中。
- 灰尘、湿气以及剧烈的温度变化都会影响主板的使用寿命，因此请尽量避免放置在这些地方。
- 请勿将电脑主机放置在容易摇晃的地方。
- 若在本产品的使用上有任何的技术性问题，请和经过检定或有经验的技术人员联络。

这个画叉的带轮子的箱子表示这个产品（电子设备）不能直接放入垃圾筒。请根据不同地方的规定处理。

请勿将含汞电池丢弃于一般垃圾筒。此画叉的带轮子的箱子表示电池不能放入一般垃圾筒。

华硕 REACH

注意：请遵守 REACH（Registration，Evaluation，Authorisation，and Restriction of Chemicals）管理规范，我们会将产品中的化学物质公告在华硕 REACH 网站，详细请参考 http://csr.asus.com/english/REACH.htm 。

电子电气产品有害物质限制使用标识要求：图中之数字为产品之环保使用期限。仅指电子电气产品中含有的有害物质不致发生外泄或突变从而对环境造成污染或对人身、财产造成严重损害的期限。

有害物质的名称及含量说明标示：

部件名称	有害物质					
	铅 (Pb)	汞 (Hg)	镉 (Cd)	六价铬 (Cr(VI))	多溴联苯 (PBB)	多溴二苯醚 (PBDE)
印刷电路板及其电子组件	×	○	○	○	○	○
外部信号连接头及线材	×	○	○	○	○	○

本表格依据 SJ/T 11364 的规定编制。

○：表示该有害物质在该部件所有均质材料中的含量均在 GB/T 26572 规定的限量要求以下。

×：表示该有害物质至少在该部件的某一均质材料中的含量超出 GB/T 26572 规定的限量要求，然该部件仍符合欧盟指令 2011/65/EU 的规范。

备注：此产品所标示之环保使用期限，系指在一般正常使用状况下。

三年质保

产品质量保证卡

全国联保

尊敬的产品用户：

首先非常感谢您选用华硕公司产品，让我们有机会向您提供优质的服务。为了使我们的服务让您更满意，在购买后请您认真阅读此说明并妥善保存此质量保证卡。

保修说明注意事项：

一、 请将此质量保证卡下方的用户资料填写完整，并由最终直接经销商加盖印章，如果没有加盖印章，请找原购买处补盖以保障您的权益。请务必保留购买发票或复印件，否则华硕公司将以产品的出厂日期为参照进行保修。

二、 华硕公司对在中国大陆地区（不包括港澳台地区）发售的、经合法渠道销售给消费者的华硕主板及显卡产品实行三年的免费保修服务。

三、 华硕公司对在中国大陆地区（不包括港澳台地区）发售的、经合法渠道销售给消费者的华硕主板及显卡产品实行全国联保服务。注：

A. 消费者必须出具正规购买发票或国家认可的有效凭证方可享受全国联保。
B. 如消费者无法出具正规购买发票或国家认可的有效凭证，则需送修至原购买经销商处享受保修服务。

四、 若经本公司判断属下列因素，则不属于免费保修服务的范围，本公司将有权利收取维修费用：

A. 超过华硕提供的质保有效期的主板、显卡产品。
B. 因遇不可抗拒外力（如：水灾、火灾、地震、雷击、台风等）或人为之操作使用不慎造成之损害。
C. 未按产品说明书条例的要求使用、维护、保管而造成的损坏。
D. 用户擅自或请第三方人员自行检修、改装、变更组件、修改线路等。
E. 因用户自行安装软件及设置不当所造成之使用问题及故障。
F. 本公司产品序列号标贴撕毁或无法辨认，涂改保修服务卡或与实际产品不符。
G. 其他不正常使用所造成之问题及故障。

五、 技术支持及维修服务：

1. 我们建议您先登录华硕官方会员网站（http://account.asus.com/signup.aspx?lang=zh-cn&site=global），对您购买的华硕产品进行在线注册，注册后您将会定期得到我们发送的产品信息以及技术资料；
2. 如果您在使用华硕产品的过程中遇到问题，您可以首先查阅用户手册，寻找答案；
3. 您亦可访问华硕中文网站技术支持页面（http://www.asus.com.cn/support/）查询到相应的技术支持信息与常见问题排除；
4. 登录我们的在线技术支持服务区进行咨询（http://vip.asus.com/eservice/techserv.aspx）；
5. 也欢迎您拨打华硕客户关怀中心 7x24 小时（国家法定节假日除外）免费技术支持专线 400-620-6655，由我们的在线工程师为您提供服务；
6. 如果您使用的华硕产品由于硬件故障，需要维修服务，您可以直接联系您的经销商，通过经销商及遍布全国的华硕展示服务中心进行后续相应的检修服务。
7. 无论通过何种方式来寻求技术服务，请您务必要明确告知您使用的产品型号、BIOS 版本、搭配之硬件、详细的故障现象等，以利于华硕工程师能帮助您更加准确快速地判断出故障的原因。

用户填写资料

用户名称		购买日期	
联系人		联系电话	
联系地址			
经销商名称		产品种类	
产品型号		产品序号	
	经销商印章		

联络信息

市场信息
华硕电脑（上海）有限公司
地址：上海市闵行区金都路 5077 号
电话：+86-21-54421616
传真：+86-21-54420088
互联网：http://www.asus.com.cn/

技术支持
电话：400-620-6655